LAMPA ZESPOLONA PRZEDNIO-TYLNA OBRYSOWA TYPU W21.3ż

FRONT-REAR END-OUTLINE LAMP ASSEMBLY TYPE W21.3ż

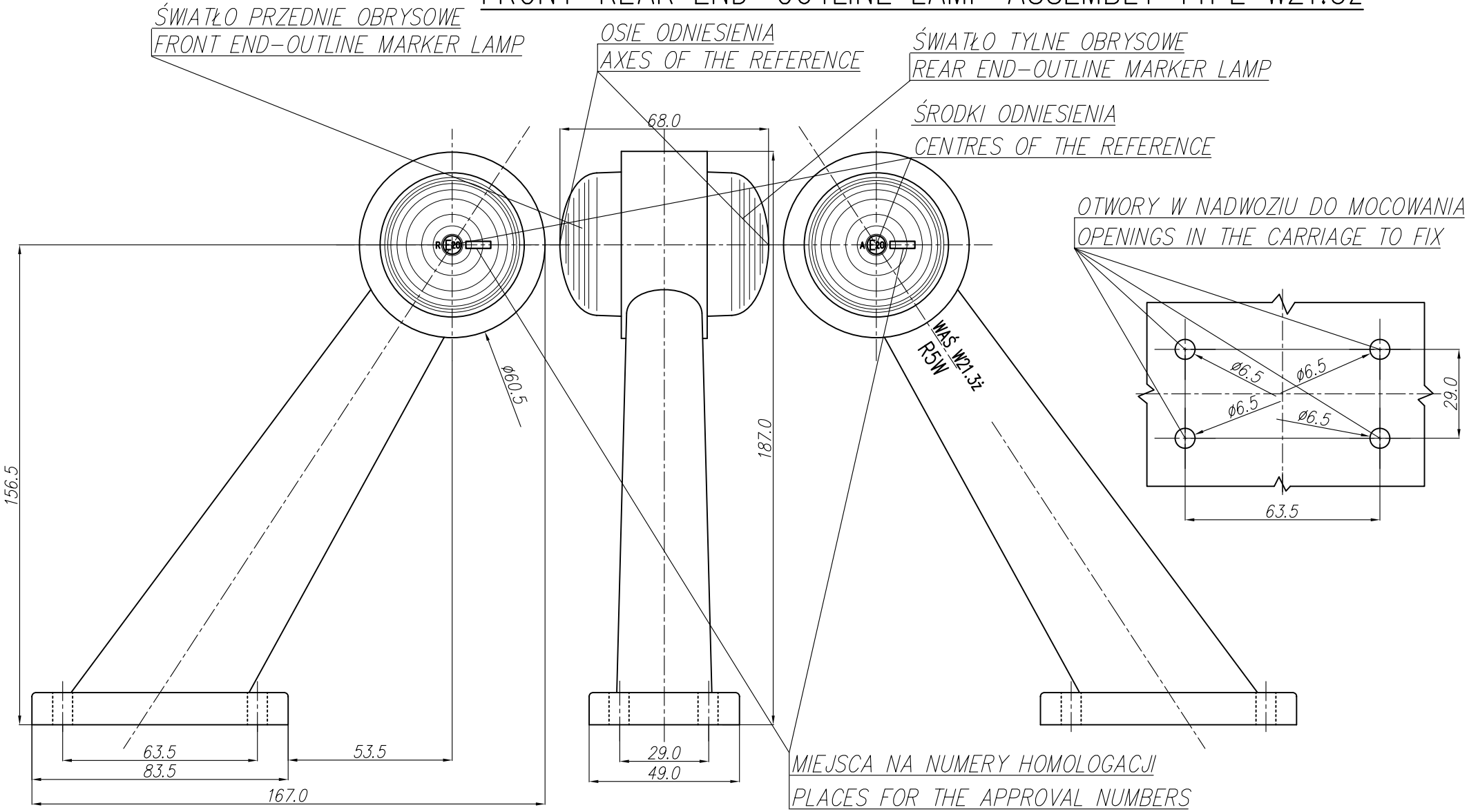

ŹRÓDŁO ŚWIATŁA: R5W
LIGHT SOURCE:

GODZIKOWICE, 22.12.2008

NINIEJSZY RYSUNEK JEST CZĘŚCIĄ WNIOSKU O ROZSZERZENIE HOMOLOGACJI
THIS DRAWING IS A PART OF THE APPLICATION FOR THE EXTENSION OF APPROVAL